Узел управления системой ПВ1

Воздухонагреватель водяной

Lобщ.=490 [м3/ч]

Qобщ.=8.2 [кВт]

T1под.=80°C T2обр.=60°C

Gв.= 0,1[л/с]

P1под.= 2 [бар]; P2обр.=1 [бар]

▲ Pmin=1 [бар]

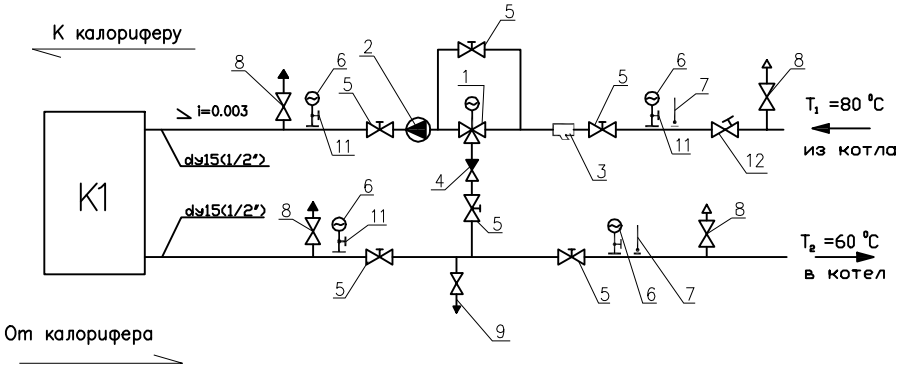

Спецификация систем теплоснабжения

Марка, Поз	Обозначение	Наименование	Кол.	Масса ед., кг	Примечание
1	3DS-15-1,0	Ревулирующий трехходовой	1	шт	PolarBear
		клапан dy15(1/2")			
2	UPS 25-30	Циркуляционный насос	1	шт	Grundfos
3	11200004	Сетчатый фильтр dy15(1/2")	1	шт	OVENTROP
4	100 1/2"	Обратный клапан dy15(1/2")	1	шт	Дюйм
5	8373R004	Шаровой кран dy15(1/2")	6	шт	F.I.V.
6	"Wika"	Манометр 0-1,0 МПа 100мм G 1/2В	4	шт	Сантехкомплект
7	"Wika" A5001 40400240	Термометр биметаллический Tмах.=120°C(1/2")	2	шт	Сантехкомплект
8	1088304	Кран для выпуска воздуха	4	шт	OVENTROP
9	dy15(1/2")	Кран шаровой для спуска воды	1	шт	
10	40400280	Гильза защитная G1/2В 2,5МПа (40)	2	шт	Сантехкомплект
11	40500620	Кран 3х ходовой для монометра dy15(1/2")	4	шт	Сантехкомплект
12	1061504	Балансировочный клапан dy15(1/2")	1	шт	OVENTROP
13	APT.4243g	Муфта переходная НР dy15x1,2	10	шт	Рэнд Строй
14	APT.4270g	Муфта переходная dy15x1,2(1/2")	8	шт	Рэнд Строй
15	APT.622	Тройник dy15 (1/2")	14	шт	Рэнд Строй

Условные обозначения:

-T1- подающий трубопровод теплоснабжения.

-T2- обратный трубопровод теплоснабжения.

К1 – Калорифер.

Изм.	Кол.уч.	Лист	№ док.	Подп.	Дата
Утверди					
Проверил					
Разраб.					

Жилой дом.

Вентиляция

Стадия	Лист	Листов
РП	10	10

Узел управления системой ПВ1

Взам. инв. № | Подп. и дата | Инв. № подл.